POZ. PD-02

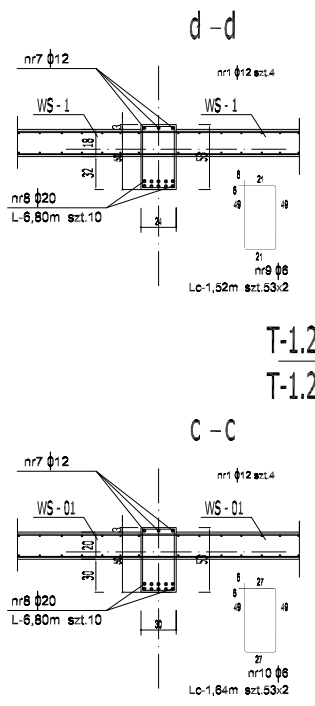

POZ. PD-03

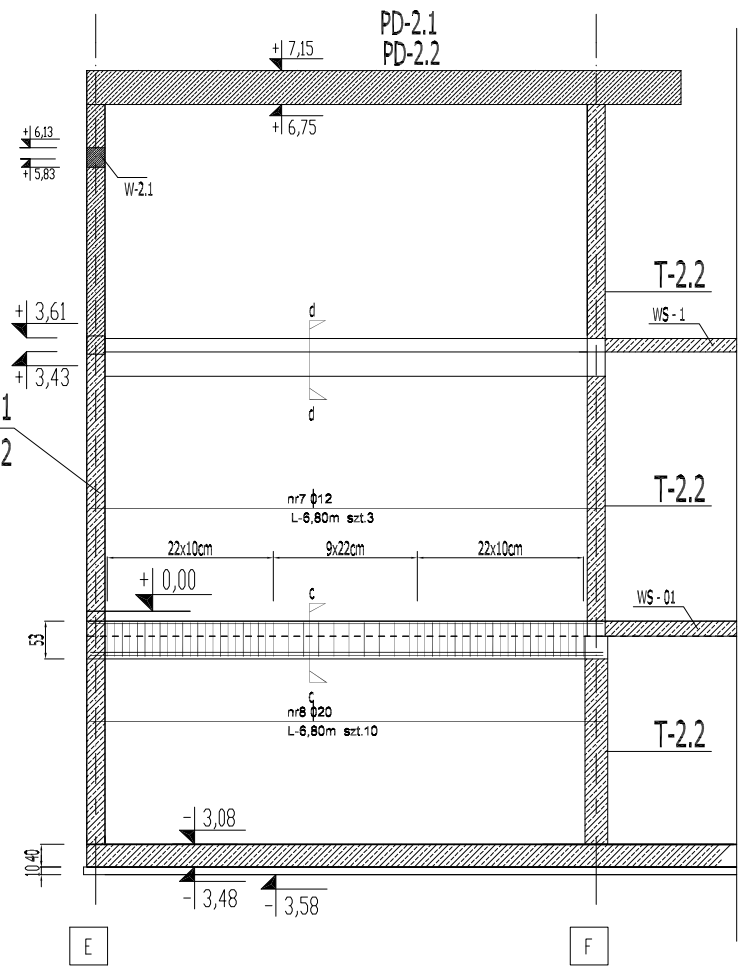

T-2.2 szt.3

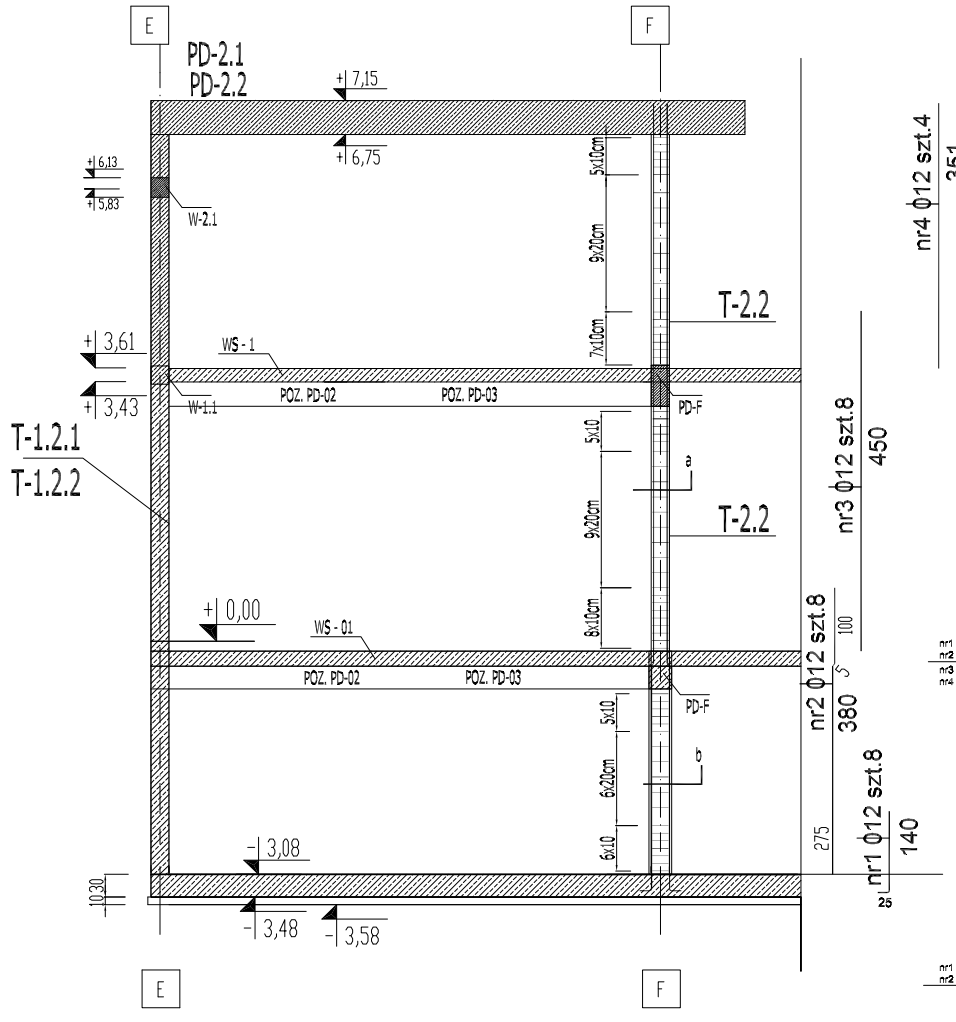

ZESTAWIENIE STALI

NR PRĘTA	RODZAJ STALI	DŁUGOŚĆ m	LICZBA SZTUK	DŁUGOŚĆ ŁĄCZNA [m] A–IIIN ø6	ø12	ø20
1	ø12 A–IIIN	1,65	24		14	
2	ø12 A–IIIN	3,80	24		91	
3	ø12 A–IIIN	4,50	24		108	
4	ø12 A–IIIN	3,51	12		42	
5	ø6 A–IIIN	0,96	129	124		
6	ø6 A–IIIN	1,16	51	59		
7	ø12 A–IIIN	6,80	12		82	
8	ø20 A–IIIN	6,80	40			272
9	ø6 A–IIIN	1,52	106	161		
10	ø6 A–IIIN	1,64	106	174		
DŁUGOŚĆ RAZEM [m]				518	337	272
MASA JEDNOSTKOWA [kg/m]				0,222	0,888	2,470
MASA [kg]				115	299	672
MASA OGÓŁEM [kg]				1086		

Należy potwierdzić pisemnie przed betonowaniem
wbudowanie stali
zgodnie z parametrami zawartymi
w projekcie - stal klasy AIII N 500/550 (kierownik budowy).
Potwierdzenie poprzez wpis do dziennika budowy.

BETON B-37; STAL AIIIN RB-500/550
ZBROJENIE :
OTULINA - 2 cm

UWAGA !

POZ. PD-02 i PD-03 WYLAĆ RAZEM ZE STROPEM
WS-01 i WS-1

a – a

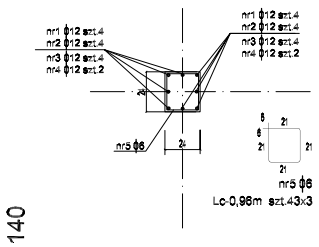

b – b

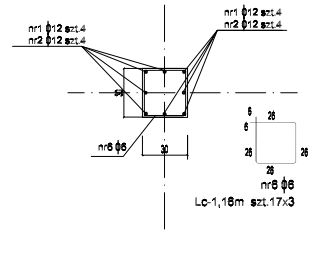

WLGOS PRACOWNIA ARCHITEKTURY
mgr inż. arch. PAWEŁ WLGOS
ul. Ludna 15, 22-500 Hrubieszów
+48 517 802 064
www.wlgos.com

TYTUŁ:
BUDOWA BUDYNKU REMIZY STRAŻACKIEJ "OSP"

ADRES INWESTYCJI:
Jedn. ewid.: 060408_2 Werbkowice
Obręb: 0167 Werbkowice
Działka nr 317/3

INWESTOR:
GMINA WERBKOWICE
ul. Zamojska 1
22-550 Werbkowice

TYTUŁ:
PROJEKT TECHNICZNY WYKONAWCZY

BRANŻA:
KONSTRUKCJA

SKALA:	DATA:
1:50	12.2023

TREŚĆ RYSUNKU:

POZ. T-2.2

PROJEKTANT KONSTRUKCJI :

PROJEKTANT :
MGR INŻ. BOGDAN KOPTOWICZ
UPRAWNIENIA W SPECJ. KONSTRUKCYJNO-BUDOWLANEJ BEZ OGRANICZEŃ

SPRAWDZAJĄCY :
MGR INŻ. TOMASZ KARCZEWSKI
UPRAWNIENIA BUDOWLANE W SPECJ. KONSTRUKCYJNO-BUDOWLANEJ BEZ OGRANICZEŃ

ZAKAZ KOPIOWANIA, REPRODUKCJI ORAZ INNYCH FORM WYKORZYSTYWANIA PROJEKTU BEZ ZGODY AUTORA. OPAŁ INWESTORA.

NR RYSUNKU:
K13

NR EGZ.: